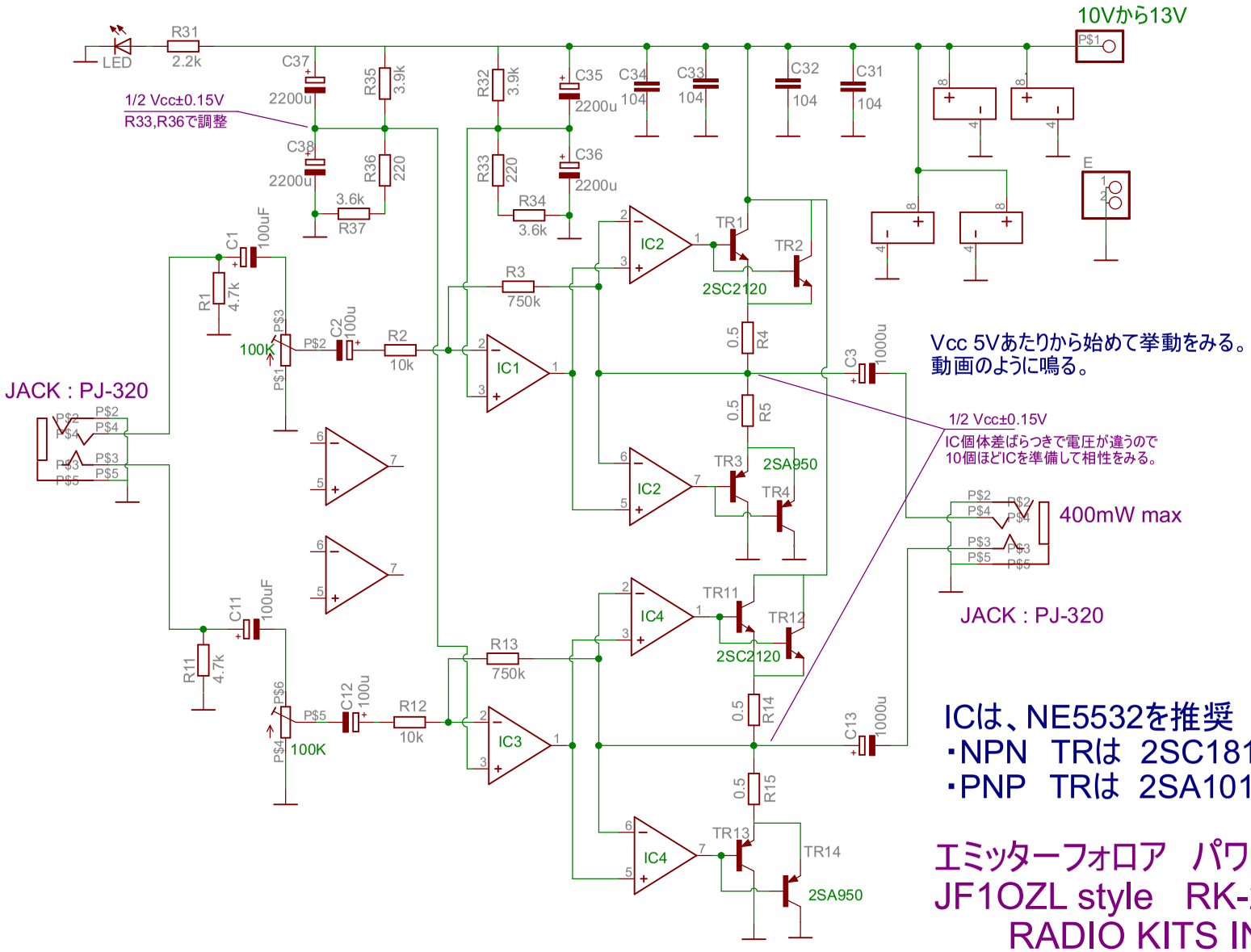

ICは、NE5532を推奨

・NPN　TRは　2SC1815或いは2SC2120

・PNP　TRは　2SA1015或いは2SA950

エミッターフォロア　パワーアンプ

JF1OZL style　RK-284

RADIO KITS IN JA