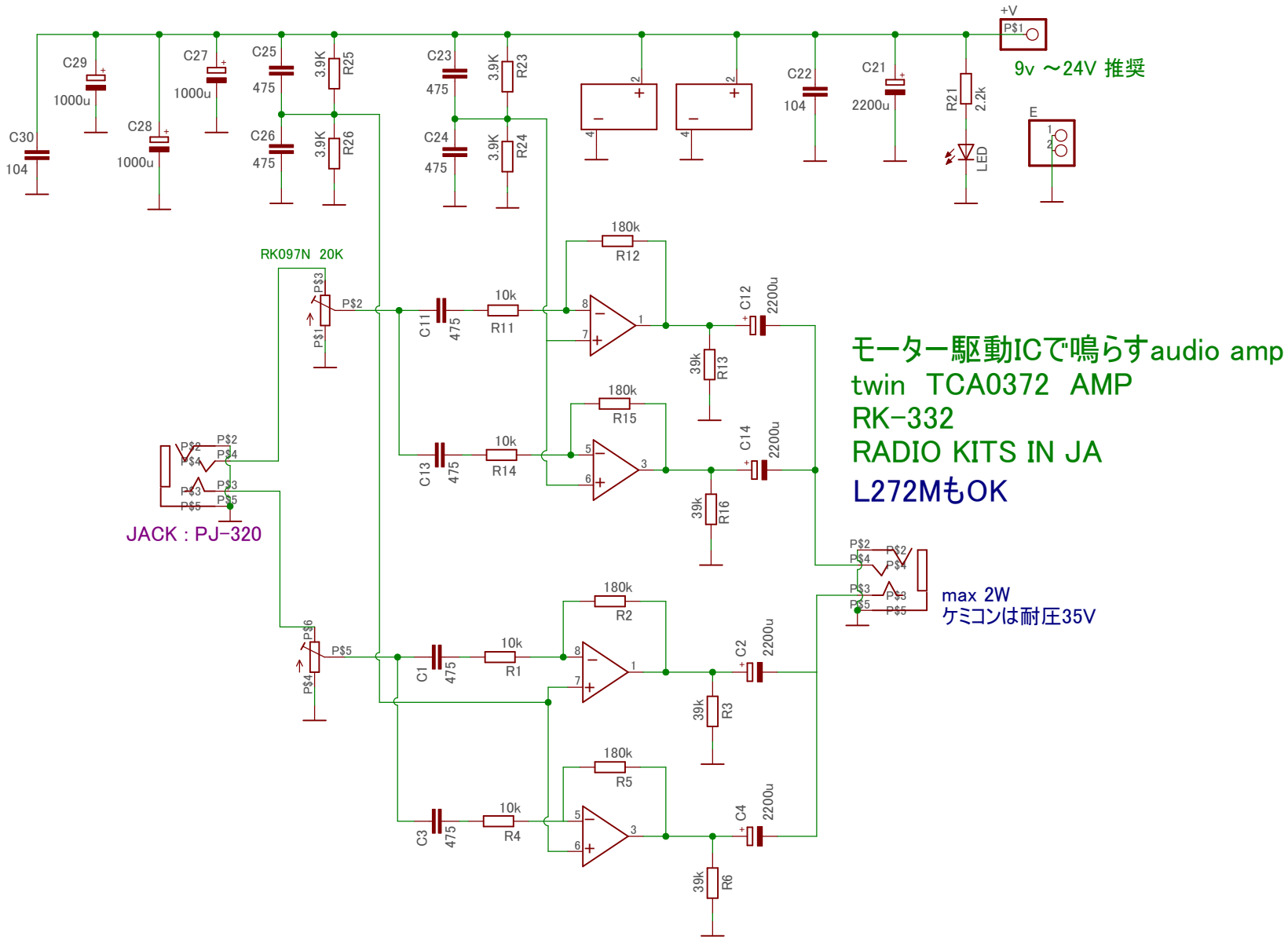

2025/10/10 12:49 D:¥EAGLE-7.7.0¥good-pcb¥SEPP AMP¥モーター ドライバー IC¥TCA0372 twin rk332¥tca0372 twin.sch (Sheet: 1/1)